日刊スポーツ杯 第28回関西小学生サッカー大会 京都府大会

＜2月12日　吉祥院球技場＞

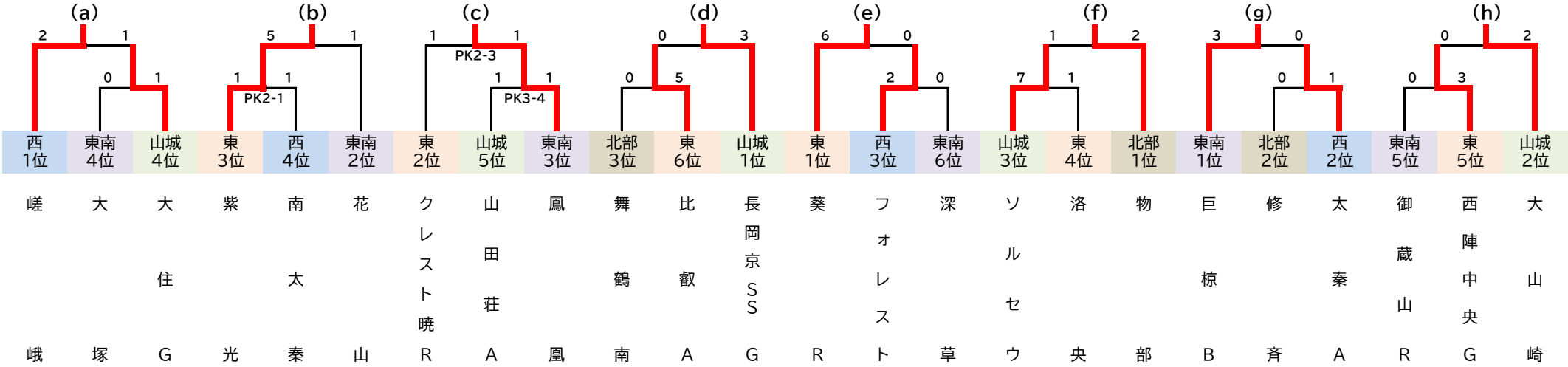

＜2月13日　吉祥院球技場＞

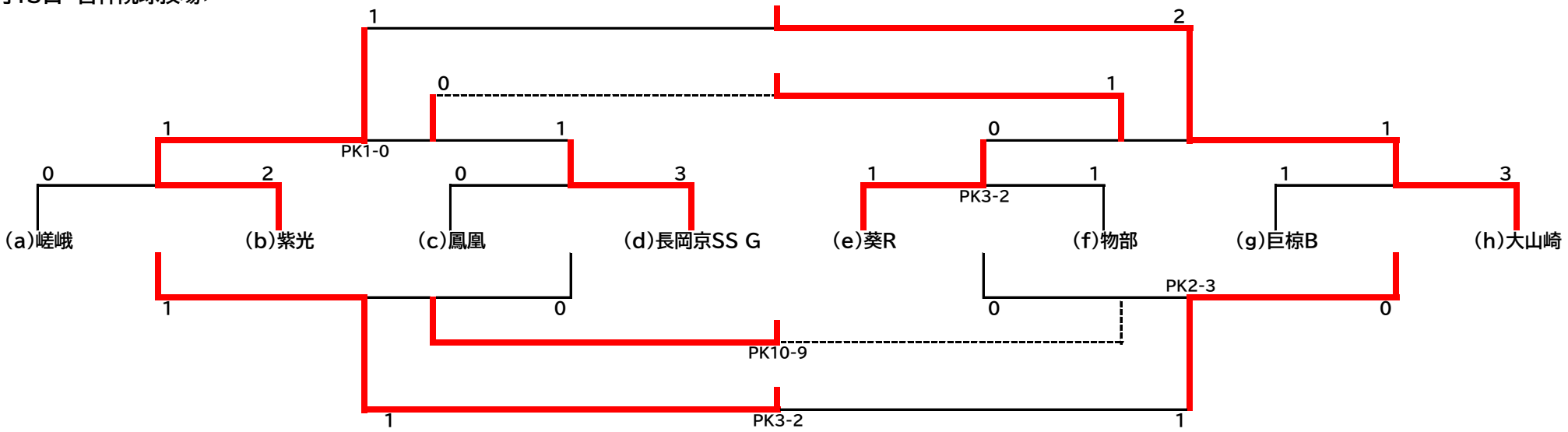

1位:大山崎　2位:紫光　3位:葵R　4位:長岡京SS G　5位:嵯峨　6位:巨椋B　7位:鳳凰　8位:物部

《フジパンカップ関西大会出場》大山崎・紫光・葵R・長岡京SS G
《JA全農杯関西大会出場》巨椋B・鳳凰(嵯峨が出場辞退のため繰り上げ)